LP12 产品规格书 Datasheet

CNLINKO 凌科电气

■ 优点【Advantages】

1、全塑胶 / 全金属 / 半金属三种结构可选，可满足不同场景对抗干扰、高强度、高耐蚀等差异化诉求；
2、小巧玲珑、精致耐用，可适应设备对连接器小型化、轻型化的要求;
3、采用一键按扣式锁紧方式，即插即用，快捷方便；
4、多重防水设计，具备高防水性能，可避免外部水液侵入。

1. Full plastic,full metal and semi-metal structures are optional, which can meet the differentiated demands of anti-interference, high strength, and high corrosion resistance in different scenarios;
2. Small and exquisite, exquisite and durable, which can meet the requirements of equipment for miniaturization and light-weight connectors;
3. one-click button locking method is adopted, plug and play, fast and convenient;
4. Multiple waterproof design, with high waterproof performance, can avoid the intrusion of external water and liquid.



■ 尺寸图【Dimension Drawing】

(单位：mm)
(unit：mm)

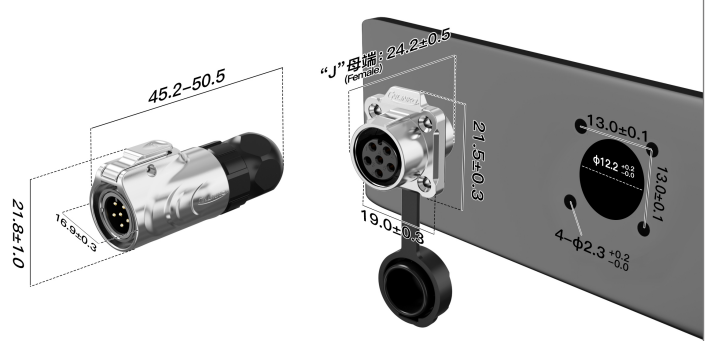

★ 插头 Plug

▲ 四孔插座 Four-hole flange receptacle

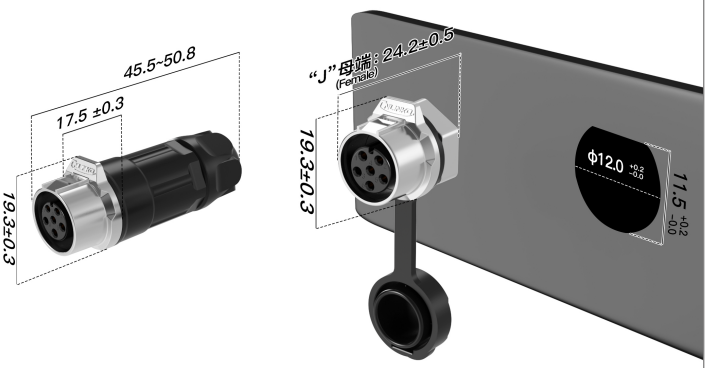

▲ 对接插座 Floating connector

▲ 单孔插座 Single-hole straight receptacle

■ 规格【Specifications】

电气性能 Electrical		机械性能 Mechanical		环境性能 Environmental		材料 Material	
额定电流 Current rated	5A	耐 久 度 Min Life cycle Min	2000 次 2000 times	防护等级 Protection level	IP68/IPX9K	外壳 shell	PBT/ 锌合金 PBT/Zinc alloy
额定电压 Rated voltage	125V AC	线材规格 Max Wire specification Max	0.34~0.5mm²/22~20AWG	温 升 Max Temperature rise Max	30K	密封件 Sealing	硅橡胶 Silicone rubber
耐 压 Withstand voltage	1500V AC	适用线经 Cable O.D range	ϕ5.0-ϕ6.5mm	工作温度 Temperature rating	-40℃~+85℃	绝缘体 Insulator	PBT
接触电阻 Max Contact resistance Max	5.0mΩ	接线方式 Assembly style	焊接 Soldering			接触件规格 Contact Spec	ϕ1.0*6
绝缘电阻 Min Insulation resistance Min	500MΩ					接触件材料 Contact Material	铜合金 Copper alloy
						接触件表面处理 Contact Surface treatment	镍底 / 镀金 Ni/Au

■ 多种模块组合【Multiple Module Combinations 】

公 端 Male	2PIN	3PIN	3PIN(锁线)	4PIN	5PIN	6PIN	7PIN	8PIN	-	-	-	-	-
额定电流 Current rated	5A	5A	5A	5A	5A	5A	3A	3A	-	-	-	-	-

具体料号可扫码咨询客服了解 .
Specific part number can scan code consult customer service to understand.

认证&体系 Certificate

凌科官网 CNLINKO WEB